Desembalar e montar

1. Encaixe a haste da pega no corpo principal com cuidado (fig. 1).
2. Fixe a haste apertando o parafuso de bloqueio fornecido. Utilize uma chave de parafusos ou uma moeda. (fig. 2).

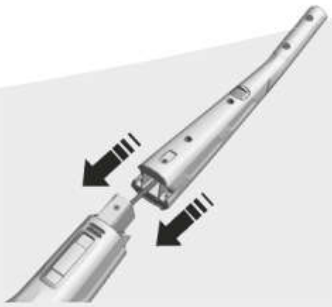

Fig. 1

Fig. 2

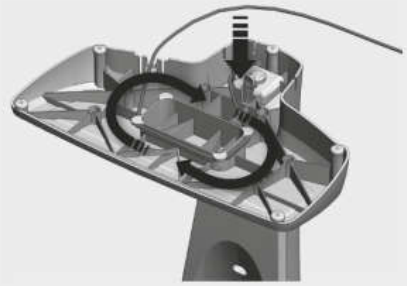

Fig. 3

Estação de carregamento

1. Conecte o plug no suporte de carregamento. O fundo da estação de carregamento é oco e deve ser utilizado para enrolar o comprimento de cabo que sobrar (fig. 3).
2. Introduza o carregador numa tomada elétrica e posicione a estação de carregamento numa superfície horizontal, estável e afastada de fontes de calor, luz solar direta e pisos molhados. (fig. 4).

Fig. 4

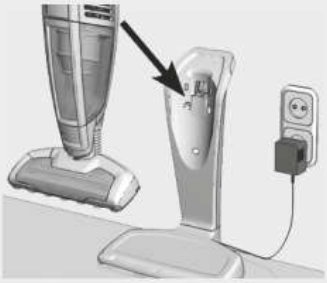

Fig. 5

Carregar o ULTRAPOWER

O indicador de carregamento acende quando o ULTRAPOWER está colocado na estação de carregamento (fig. 5).
Quando o ULTRAPOWER está totalmente carregado, o indicador de carregamento pisca lentamente a cada 5 segundos.

Se o ULTRAPOWER estiver sem carga nenhuma, precisa de aproximadamente 16 horas de carregamento para carregar toda a capacidade da bateria.

Para obter o melhor desempenho, mantenha o ULTRAPOWER sempre carregando quando não estiver utilizando-o.

Aspirar com o ULTRAPOWER

Antes de aspirar, certifique-se de que não há objetos pontiagudos nas rodas da escova e no rolo-escova, para evitar riscar pisos mais delicados e para garantir o máximo desempenho na limpeza (fig. 6).
Ligue e desligue o ULTRAPOWER no botão ON/OFF ("A" na fig.7). O ULTRAPOWER tem 3 níveis de potência que podem ser seleccionados no botão de regulagem de potência ("B" na fig.7).

1. O ULTRAPOWER começa a funcionar no "modo normal".
2. Para tarefas de limpeza mais difíceis, aperte o botão de regulagem da potência ("B" na fig.7) uma vez para selecionar o "modo mais potente".
3. Para uma limpeza mais silenciosa, aperte o botão de regulagem ("B" na fig.7) mais uma vez para selecionar o "modo silencioso".

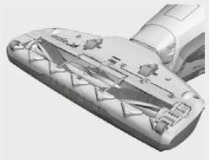
Fig. 6

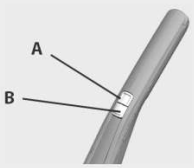

Fig. 7

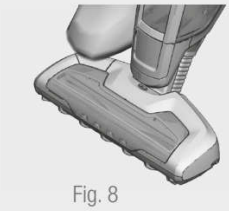
Fig. 8

TECNOLOGIA BRUSH ROLL CLEAN™

O ULTRAPOWER é equipado com tecnologia BRUSH ROLL CLEAN ™ – uma função única de limpeza que ajuda a manter a escova sem cabelos ou fibras.

Recomendamos a utilização desta função uma vez por semana. Para obter os melhores resultados, utilize a função BRUSH ROLL CLEAN™ apenas com o ULTRAPOWER totalmente carregado.

1. Coloque o ULTRAPOWER sobre uma superfície rígida e plana. **Não utilize a função BRUSH ROLL CLEAN™ sobre carpetes**. Ligue o aspirador e aperte o pedal BRUSH ROLL CLEAN™ com o pé (fig. 8).
2. Mantenha-o pressionado durante 5 segundos para remover os cabelos e as fibras e libere o pedal. Ouvirá um ruído de corte durante este processo, mas isso é normal. Repita o processo caso o rolo-escova ainda contenha cabelos ou fibras.

Note que a função BRUSH ROLL CLEAN™ pode não conseguir remover as fibras ou os fios mais grossos que fiquem presos no rolo-escova.
Nestas situações, consulte o capítulo “Remover o rolo-escova”.