CONHEÇA SEU ASPIRADOR

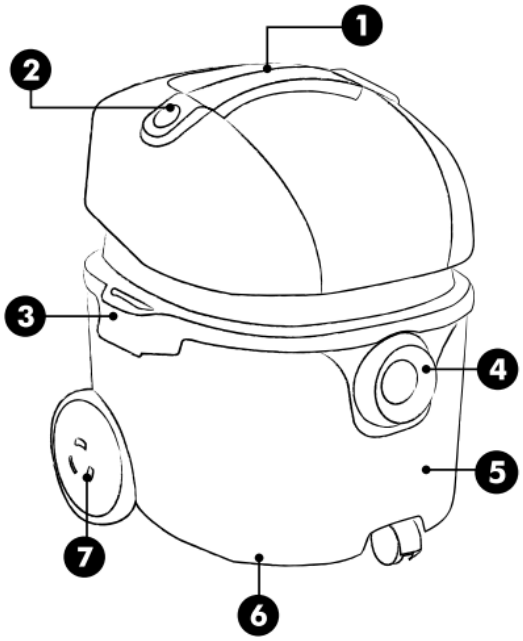

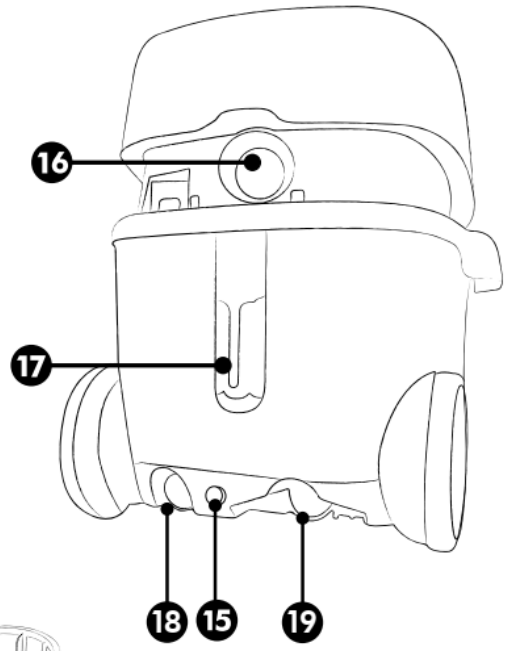

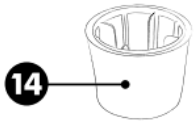

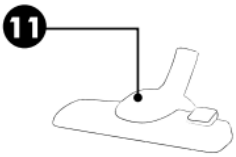

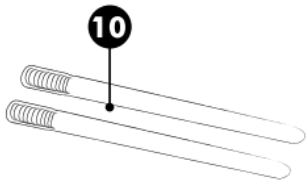

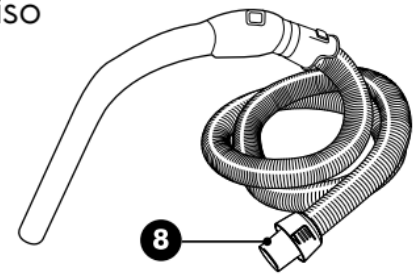

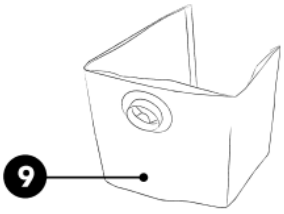

1. Alça para transporte
2. Botão Liga/Desliga
3. Fecho lateral
4. Bocal para conexão da mangueira (aspirar)
5. Recipiente de resíduos
6. Rodízio giratório
7. Rodas traseiras
8. Mangueira
9. Saco para pó
10. Tubos prolongadores
11. Bocal para todos os tipos de piso
12. Bocal para estofados
13. Bocal para cantos e frestas
14. Filtro permanente lavável
15. Dreno para esgotamento
16. Bocal de sopro integrado
17. Suporte de bocal para pisos
18. Local para guardar bocal cantos e frestas
19. Local para guardar bocal estofados